Szerelési segédlet

FDS-CLASSIC Fiókrendszer

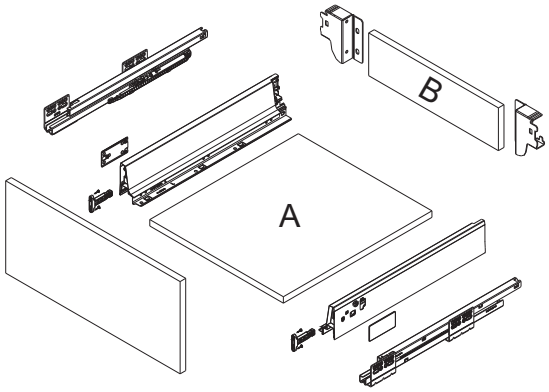

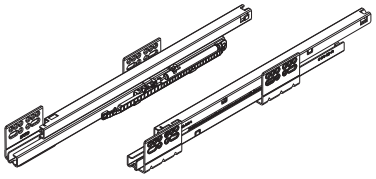

1 pár

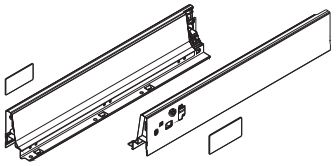

1 pár

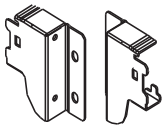

1 pár

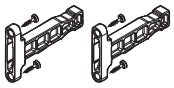

1 pár

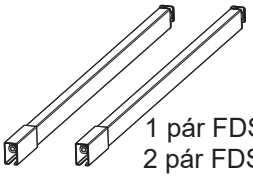

1 pár FDS-CLASSIC B
2 pár FDS-CLASSIC D

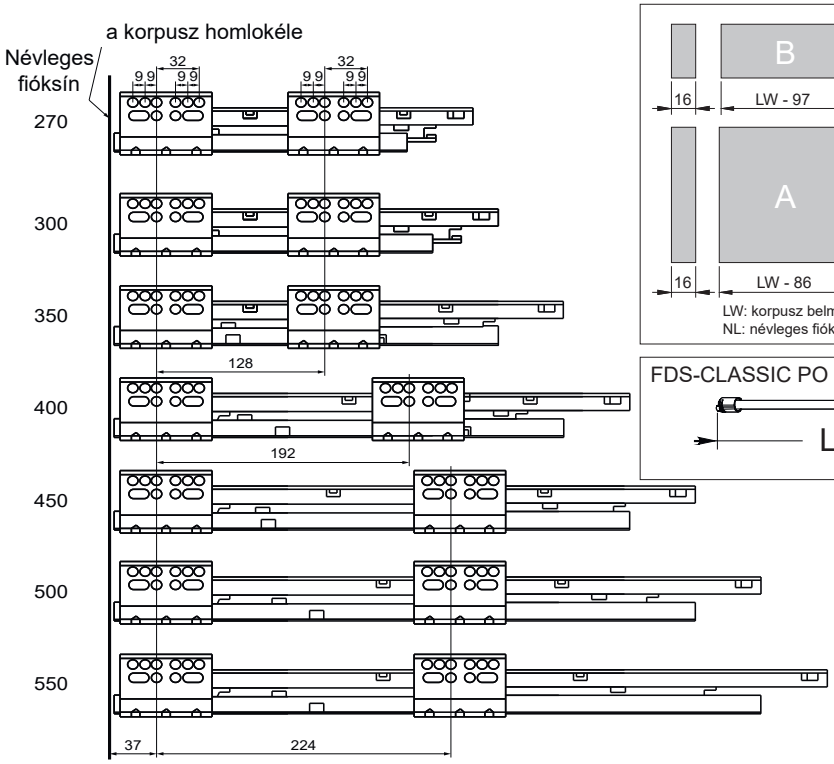

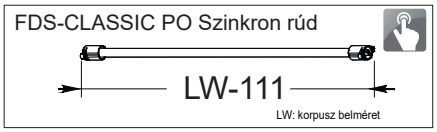

Ráütődő fiók

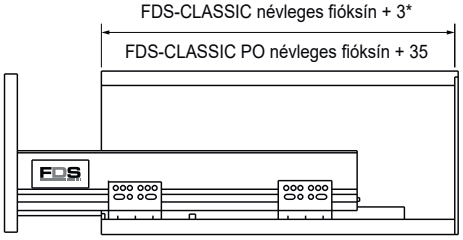

*Stabilizátor alkalmazása esetén: névleges fióksín + 29

Belső fiók

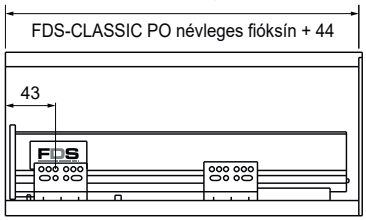

*Stabilizátor alkalmazása esetén: névleges fióksín + 29

FDS-CLASSIC N

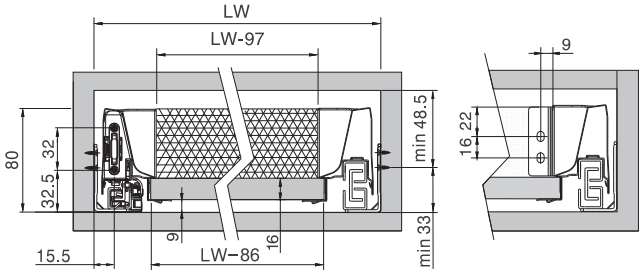

FDS-CLASSIC A

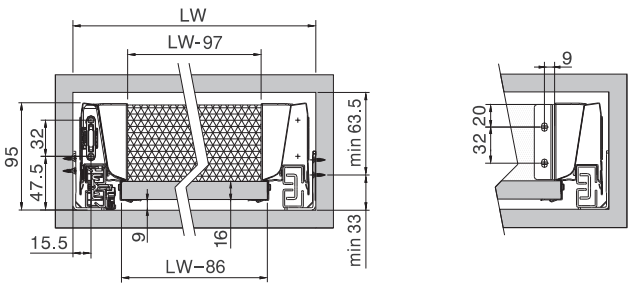

FDS-CLASSIC B

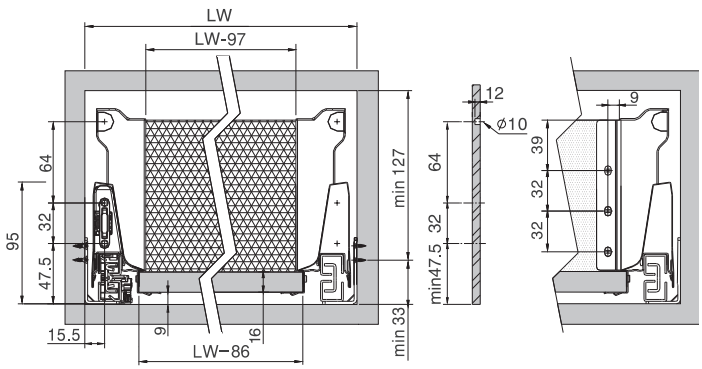

FDS-CLASSIC D

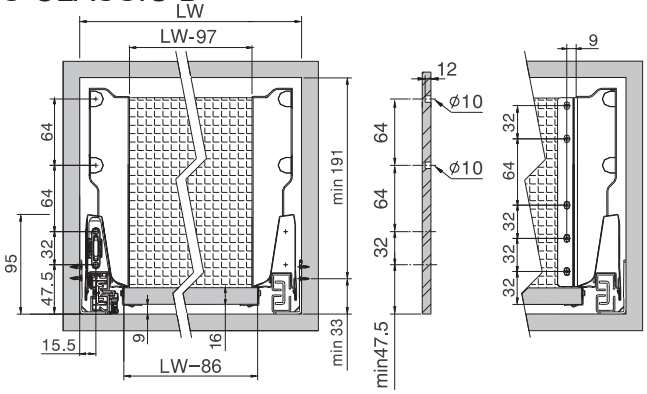

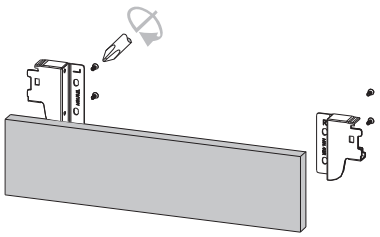

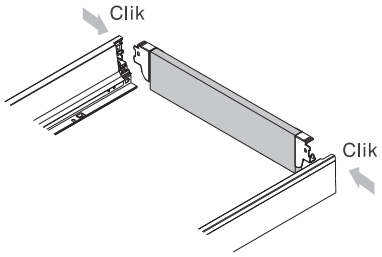

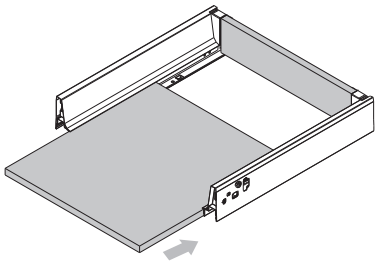

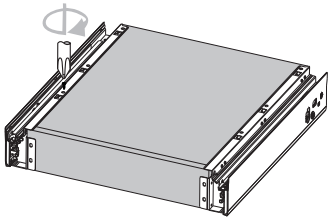

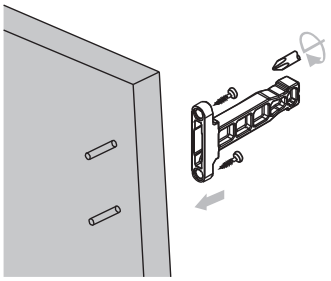

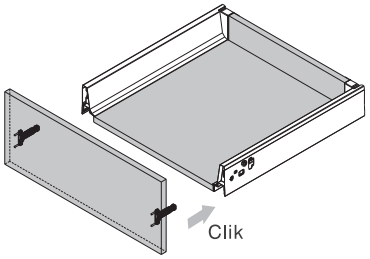

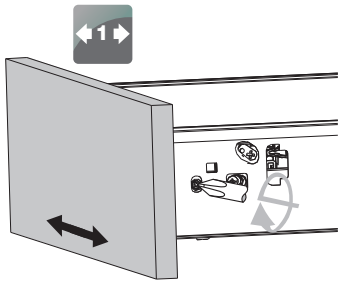

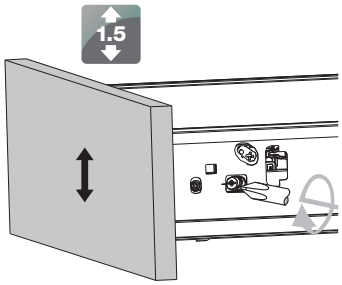

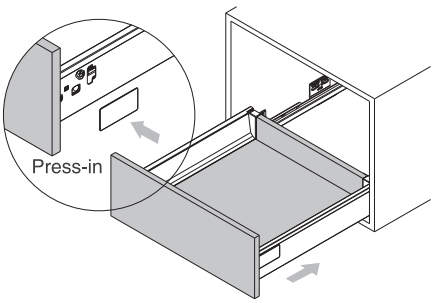

FDS-CLASSIC A / N

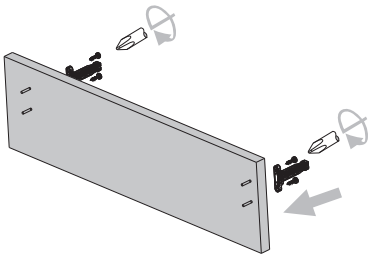

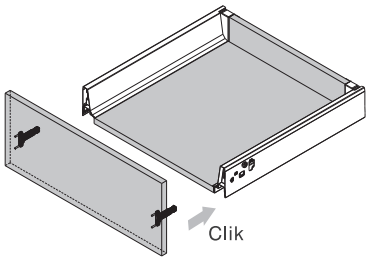

FDS-CLASSIC B

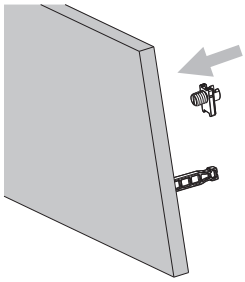

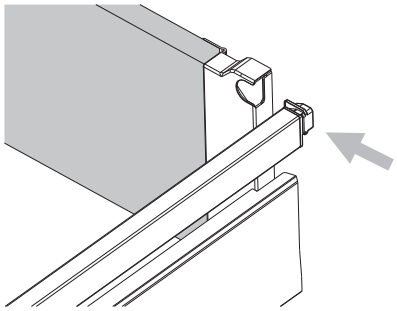

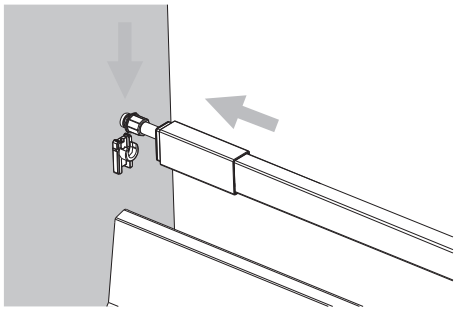

FDS-CLASSIC D

